由 Autodesk 教育版产品制作

上海蓝梦

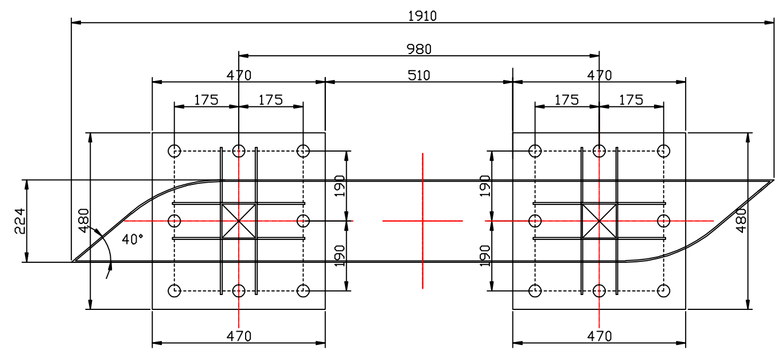

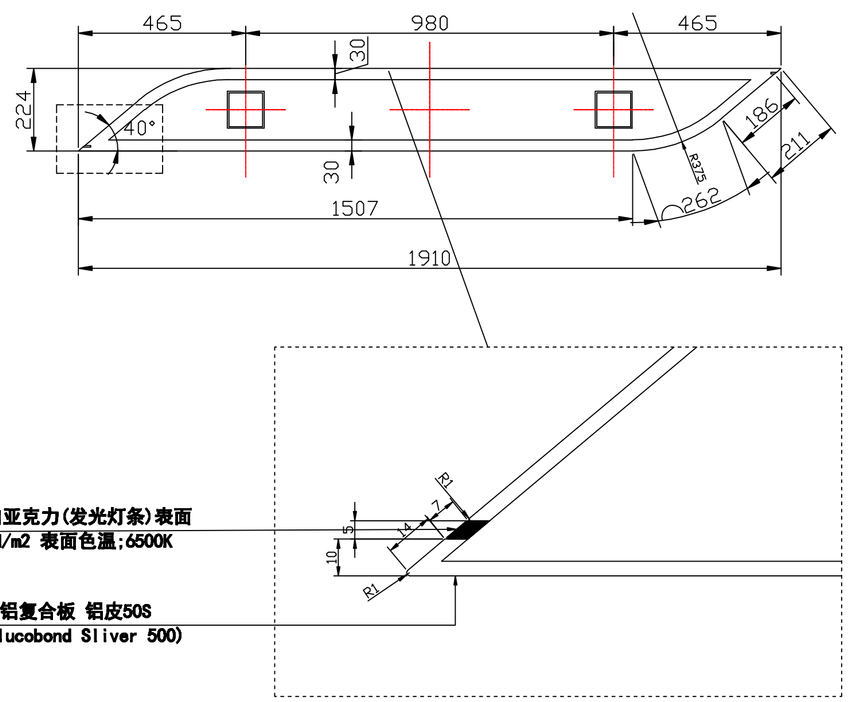

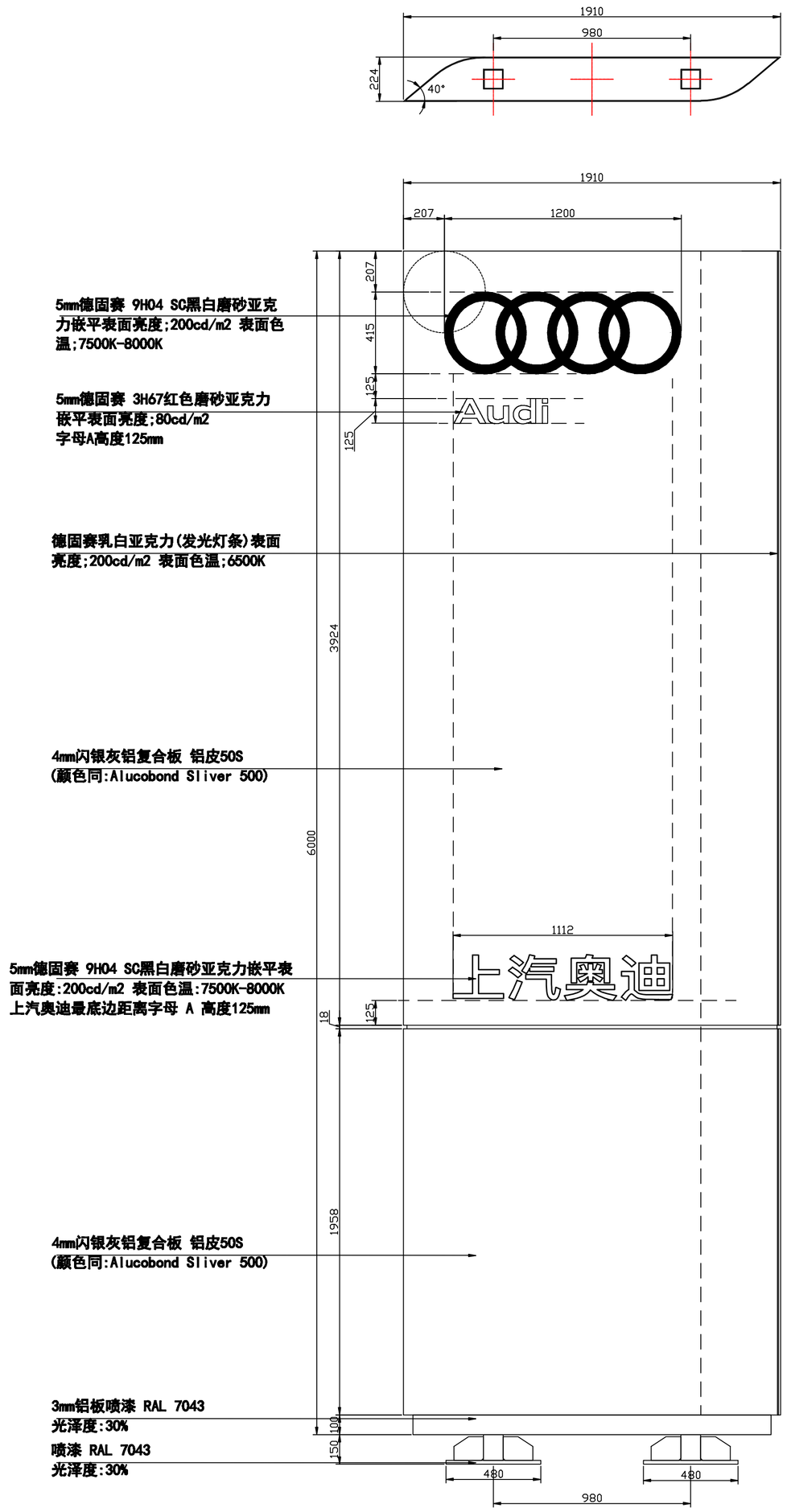

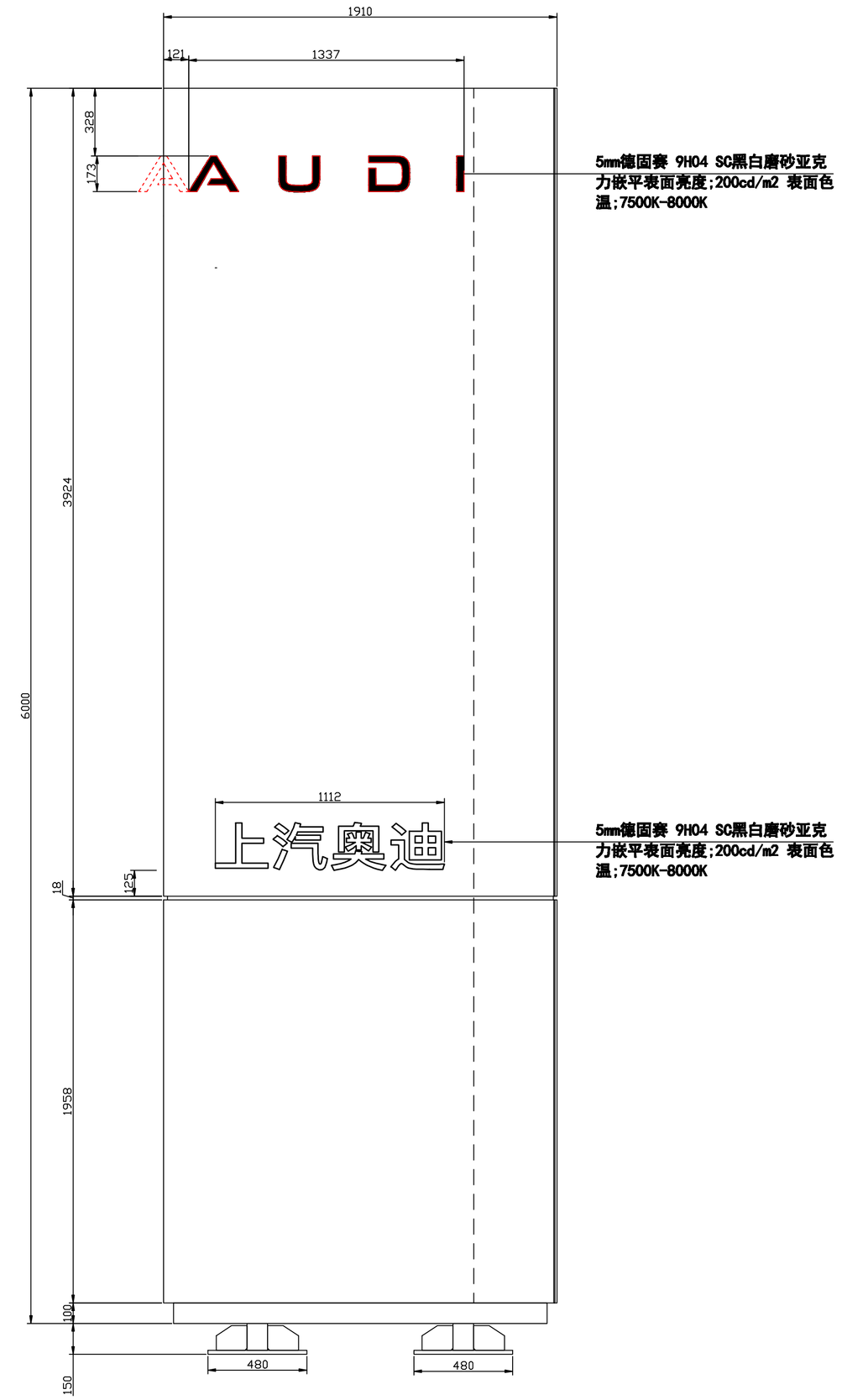

上海蓝梦广告传播股份有限公司	项目名称 PROJECT	上汽奥迪用户中心	产品规格 Project Spec	6000*1910*224	设计人/日期 Designed by /Date		校对人/日期 Checked by /Date		比例 Scale		第一视角 First angle
	图名 DRAWING TITLE	6米图腾柱	文件编号 Document Title		项目负责/日期 Project Director /Date		审核人/日期 Reviewed by /Date		版本 Version		共 张 第 张 Total No.

由 Autodesk 教育版产品制作
由 Autodesk 教育版产品制作
由 Autodesk 教育版产品制作